המבצע אחראי לבדיקת התוכניות ולהתאמתן במקום! על המבצע לבקר כל המידות ועל כל טעות או אי התאמה עליו להודיע למתכנן.

**אין לקבוע מידות ע"י מדידה בשרטוט.**

מהנדס ו\או יועץ אשר שמו רשום מעל שם האדריכל בתכנית זו, נושא לבדו באחריות המקצועית החוקית לתוכנית.
אין לעשות כל שימוש בתכנית, או ברעיונות הגלומים בה ללא אישור בכתב מאת האדריכל.

| | | | | | | |
|---|---|---|---|---|---|---|
| | | | | | | |
| | | | | | | מנהל הפרויקט |
| | | | | | | קונסטרוקטור |
| | | | | | | אינסטלציה |
| | | | | | | חשמל |
| | | | | | | תנועה |
| | | | | | | בטיחות |
| | | | | | | נגישות |
| | | | | | | איטום |
| | | | | | | אקוסטיקה |
| | | | | | | בנייה ירוקה |
| | | | | | | מעליות |
| | | | | | | קבלן |
| | | | | | | |
| | | | | | | |

**הערות**

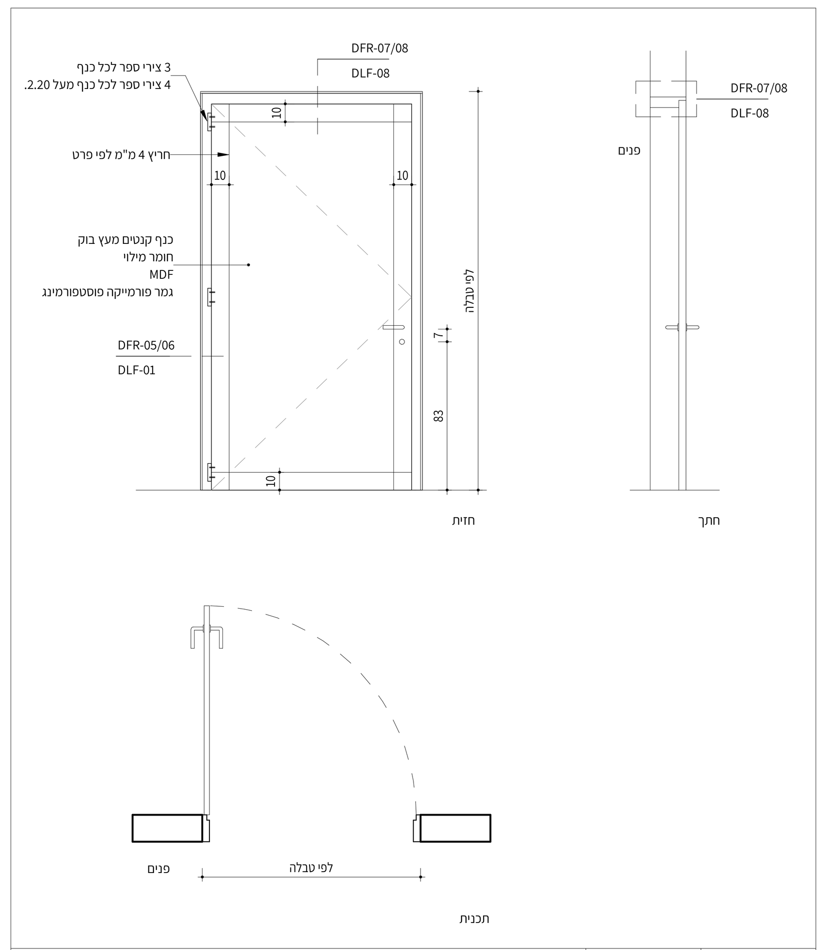


| ן-01 | תיאור הפריט | דלת עץ אקוסטית חד כנפית בגמר פורמייקה פוסטפורמינג.מעוגנת לקיר לפי פרטים עם בידוד אקוסטי לפי טבלת דלתות.<br>משקוף פח בעובי 2 מ"מ מגלוון וצבוע. יותקן פרופיל אטימה.<br>איטום סף הדלת באמצעות מנגנון אוטומטי.<br>משקוף עם שקע כפול לאטם אקוסטי בשלוש הפאות. | | | | |
|---|---|---|---|---|---|---|
| | גובה | רוחב | פרט משקוף עליון | פרט משקוף צד | פרט כנף A | פרט כנף B |
| | לפי טבלה | לפי טבלה | לפי טבלה | לפי טבלה | לפי טבלה | לפי טבלה |
| פירזול | לפי טבלה | | | | | |
| גמר | משקוף: מגלוון בשתי שכבות צבע אפוקסי חלק מט משי ישום בהתזה בלבד.<br>כנף: גמר פורמיקה פוסטפורמינג , גוון לבחירת אדריכל.<br>חריצים בגמר פורמייקה לפי חזית דלתות ולאישור אדריכל. | | | | | |
| הערות | באחריות הקבלן לוודא מידות פתחים לפני ביצוע. המידות בתוכנית מתייחסות למידת קצה משקוף ולא לפתח הבטון. לא תתבצע כל פעולת הרכבה ללא סימון שיכמוס חתום ומאושר ע"י קבלן ראשי. כיווני פתיחה יש לקחת מתוכניות 1-50 לביצוע. יש לתאם בין קבלני האביזרים לדלת ובין יצרן המשקופים לפני הייצור.<br>יש להגיש תכניות יצור לאישור לפני ביצוע הדלתות ויש לאשר דוגמא בשטח לפני ביצוע כל הדלתות. על כל אי התאמה יש לדווח לאדריכל. | | | | | |

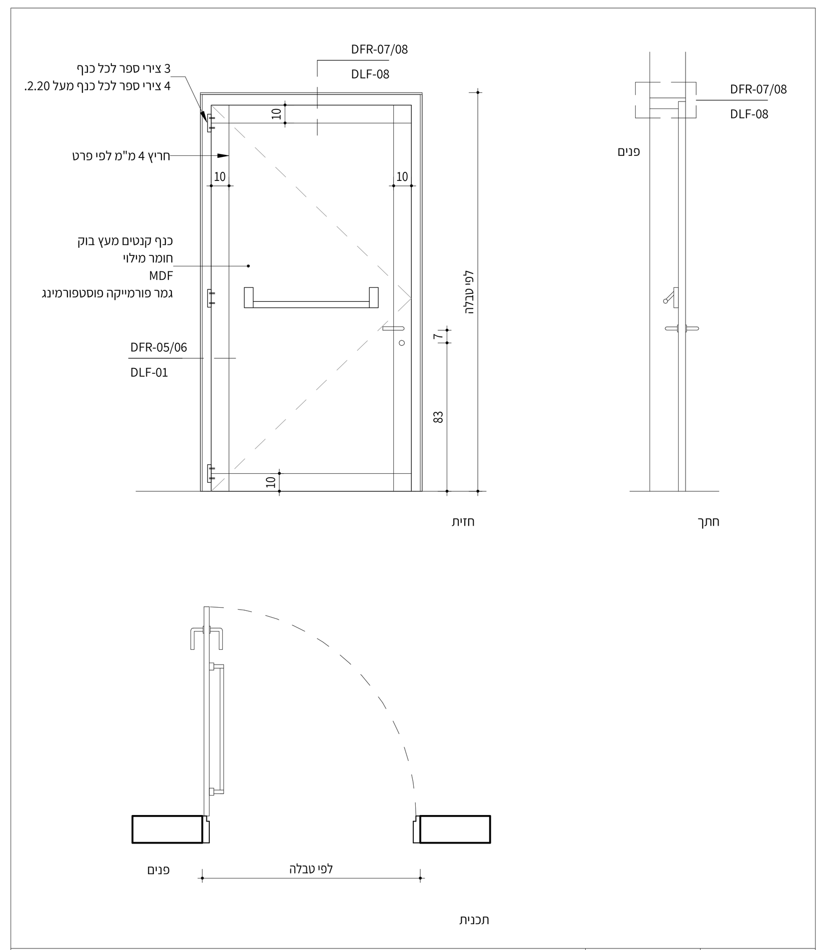


| ן-A01 | תיאור הפריט | דלת מילוט מעץ. אקוסטית חד כנפית בגמר פורמייקה פוסטפורמינג. מעוגנת לקיר לפי פרטים עם בידוד אקוסטי לפי טבלת דלתות. משקוף פח בעובי 2 מ"מ מגלוון וצבוע. יותקן פרופיל אטימה.<br>איטום סף הדלת באמצעות מנגנון אוטומטי.<br>משקוף עם שקע כפול לאטם אקוסטי בשלוש הפאות. | | | | |
|---|---|---|---|---|---|---|
| | גובה | רוחב | פרט משקוף עליון | פרט משקוף צד | פרט כנף A | פרט כנף B |
| | לפי טבלה | לפי טבלה | לפי טבלה | לפי טבלה | לפי טבלה | לפי טבלה |
| פירזול | לפי טבלה<br>וידית בהלה | | | | | |
| גמר | משקוף: מגלוון בשתי שכבות צבע אפוקסי חלק מט משי ישום בהתזה בלבד.<br>כנף: גמר פורמיקה פוסטפורמינג , גוון לבחירת אדריכל.<br>חריצים בגמר פורמייקה לפי חזית דלתות ולאישור אדריכל. | | | | | |
| הערות | באחריות הקבלן לוודא מידות פתחים לפני ביצוע. המידות בתוכנית מתייחסות למידת קצה משקוף ולא לפתח הבטון. לא תתבצע כל פעולת הרכבה ללא סימון שיכמוס חתום ומאושר ע"י קבלן ראשי. כיווני פתיחה יש לקחת מתוכניות 1-50 לביצוע. יש לתאם בין קבלני האביזרים לדלת ובין יצרן המשקופים לפני הייצור.<br>יש להגיש תכניות יצור לאישור לפני ביצוע הדלתות ויש לאשר דוגמא בשטח לפני ביצוע כל הדלתות. על כל אי התאמה יש לדווח לאדריכל. | | | | | |

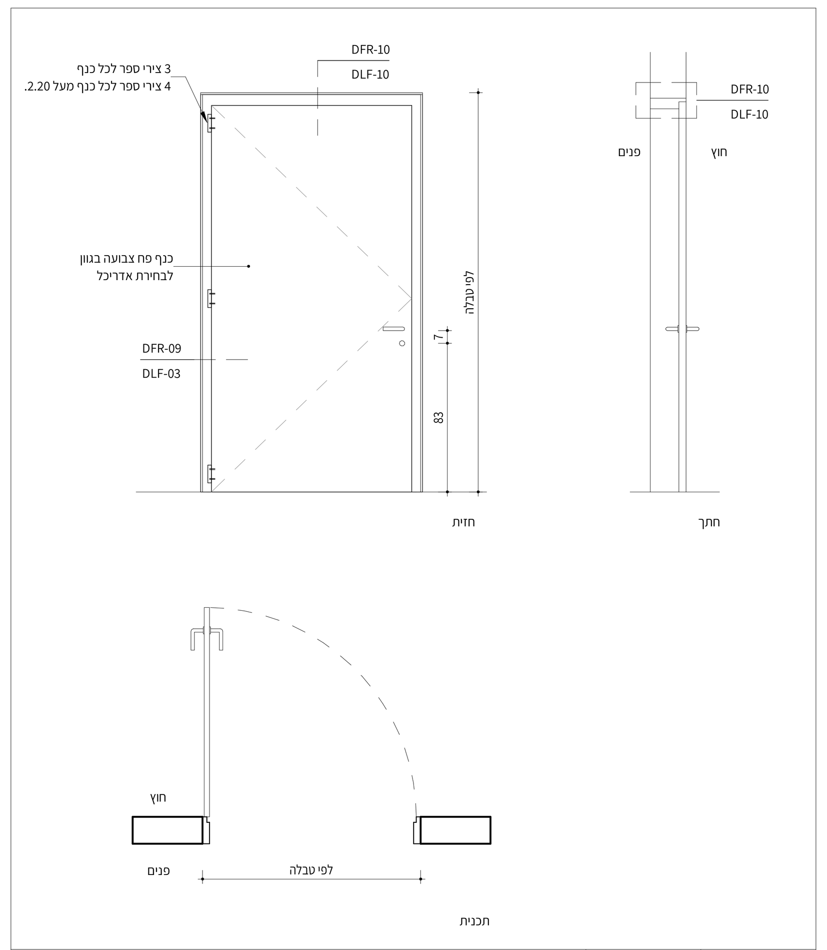


| מ-03 | תיאור הפריט | דלת פח חד כנפית ממתכת בעובי 2 מ"מ מגלוונת וצבועה.<br>משקוף מפח מכופף בעובי 2 מ"מ מגלוון וצבוע.<br>איטום ב-3 צדדים של המשקוף, בהתאם למפרט. | | | | |
|---|---|---|---|---|---|---|
| | גובה | רוחב | פרט משקוף עליון | פרט משקוף צד | פרט כנף A | פרט כנף B |
| | לפי טבלה | לפי טבלה | לפי טבלה | לפי טבלה | לפי טבלה | לפי טבלה |
| פירזול | לפי טבלה | | | | | |
| גמר | משקוף וכנף מגלוונים בשתי שכבות צבע אפוקסי חלק מט משי ישום בהתזה בלבד מותאם לתנאי חוץ.<br>גוון לבחירת אדריכל. | | | | | |
| הערות | באחריות הקבלן לוודא מידות פתחים לפני ביצוע. המידות בתוכנית מתייחסות למידת קצה משקוף ולא לפתח הבטון. לא תתבצע כל פעולת הרכבה ללא סימון שיכמוס חתום ומאושר ע"י קבלן ראשי. כיווני פתיחה יש לקחת מתוכניות 1-50 לביצוע. יש לתאם בין קבלני האביזרים לדלת ובין יצרן המשקופים לפני הייצור.<br>יש להגיש תכניות יצור לאישור לפני ביצוע הדלתות ויש לאשר דוגמא בשטח לפני ביצוע כל הדלתות. על כל אי התאמה יש לדווח לאדריכל. | | | | | |

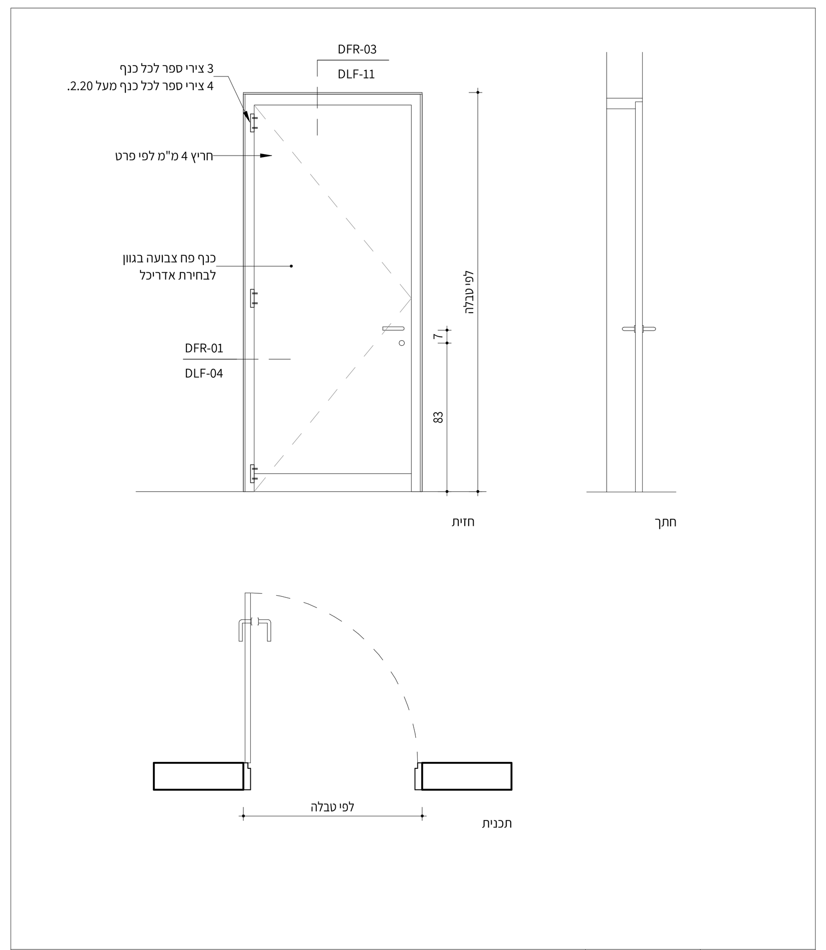


| מ-04 | תיאור הפריט | דלת אש חד כנפית, עמידות לפי טבלה, מעוגנת לקיר לפי פרטים.<br>כנף עשוייה פח מכופף 2 מ"מ מגלוונת וצבועה בגוון לבחירת אדריכל.<br>משקוף מפח מכופף בעובי 2 מ"מ, מגלוון וצבוע, איטום ב-3 צדדים של המשקוף, בהתאם למפרט. | | | | |
|---|---|---|---|---|---|---|
| | גובה | רוחב | פרט משקוף עליון | פרט משקוף צד | פרט כנף A | פרט כנף B |
| | לפי טבלה | לפי טבלה | לפי טבלה | לפי טבלה | לפי טבלה | לפי טבלה |
| פירזול | לפי טבלה ותקן עמידות לאש | | | | | |
| גמר | משקוף וכנף מגלוונים בשתי שכבות צבע אפוקסי חלק מט משי ישום בהתזה בלבד .<br>גוון לבחירת אדריכל. | | | | | |
| הערות | באחריות הקבלן לוודא מידות פתחים לפני ביצוע. המידות בתוכנית מתייחסות למידת קצה משקוף ולא לפתח הבטון. לא תתבצע כל פעולת הרכבה ללא סימון שיכמוס חתום ומאושר ע"י קבלן ראשי. כיווני פתיחה יש לקחת מתוכניות 1-50 לביצוע. יש לתאם בין קבלני האביזרים לדלת ובין יצרן המשקופים לפני הייצור.<br>יש להגיש תכניות יצור לאישור לפני ביצוע הדלתות ויש לאשר דוגמא בשטח לפני ביצוע כל הדלתות. על כל אי התאמה יש לדווח לאדריכל. | | | | | |

## רשימת דלתות 01-04

| פריט | מספר פריט | מיקום | סוג | מספר | גובה | רוחב | גובה סף | גמר | כנף | משקוף | ערכת פרזול | תיאור | הערות נוספות |
|---|---|---|---|---|---|---|---|---|---|---|---|---|---|
| נ | 01 | קומת קרקע | דלת אקוסטית 92 | 003 | 220 | 92 | 0 | פורמייקה פוסטפורמינג | עץ | פח | BW-01An | דלת אקוסטית חד כנפית גמר פורמייקה פוסטפורמינג | פתח אור 80 ס"מ, דלת אקוסטית 30db |
| נ | 01 | קומת קרקע | דלת אקוסטית 92 | 005 | 220 | 92 | 0 | פורמייקה פוסטפורמינג | עץ | פח | BW-01A | דלת אקוסטית חד כנפית גמר פורמייקה פוסטפורמינג | פתח אור 80 ס"מ, דלת אקוסטית 30db |
| נ | 01 | קומת קרקע | דלת אקוסטית 92 | 008 | 220 | 92 | 0 | פורמייקה פוסטפורמינג | עץ | פח | BW-01 | דלת אקוסטית חד כנפית גמר פורמייקה פוסטפורמינג | פתח אור 80 ס"מ, דלת אקוסטית 30db |
| נ | 01 | קומת קרקע | דלת אקוסטית 92 | 009 | 220 | 92 | 0 | פורמייקה פוסטפורמינג | עץ | פח | BW-01An | דלת אקוסטית חד כנפית גמר פורמייקה פוסטפורמינג | פתח אור 80 ס"מ, דלת אקוסטית 30db |
| נ | 01 | קומת כיתות 1 | דלת אקוסטית 122 | 103 | 220 | 122 | 0 | פורמייקה פוסטפורמינג | עץ | פח | BW-02 | דלת אקוסטית חד כנפית גמר פורמייקה פוסטפורמינג | פתח אור 110 ס"מ, דלת אקוסטית 30db |
| נ | 01 | קומת כיתות 1 | דלת אקוסטית 122 | 104 | 220 | 122 | 0 | פורמייקה פוסטפורמינג | עץ | פח | BW-02 | דלת אקוסטית חד כנפית גמר פורמייקה פוסטפורמינג | פתח אור 110 ס"מ, דלת אקוסטית 30db |
| נ | 01 | קומת כיתות 1 | דלת אקוסטית 122 | 105 | 220 | 122 | 0 | פורמייקה פוסטפורמינג | עץ | פח | BW-02 | דלת אקוסטית חד כנפית גמר פורמייקה פוסטפורמינג | פתח אור 110 ס"מ, דלת אקוסטית 30db |
| נ | 01 | קומת כיתות 1 | דלת אקוסטית 122 | 106 | 220 | 122 | 0 | פורמייקה פוסטפורמינג | עץ | פח | BW-02 | דלת אקוסטית חד כנפית גמר פורמייקה פוסטפורמינג | פתח אור 110 ס"מ, דלת אקוסטית 30db |
| נ | 01 | קומת כיתות 1 | דלת אקוסטית 122 | 107 | 220 | 122 | 0 | פורמייקה פוסטפורמינג | עץ | פח | BW-02 | דלת אקוסטית חד כנפית גמר פורמייקה פוסטפורמינג | פתח אור 110 ס"מ, דלת אקוסטית 30db |
| נ | 01 | קומת כיתות 1 | דלת אקוסטית 122 | 108 | 220 | 122 | 0 | פורמייקה פוסטפורמינג | עץ | פח | BW-02 | דלת אקוסטית חד כנפית גמר פורמייקה פוסטפורמינג | פתח אור 110 ס"מ, דלת אקוסטית 30db |
| נ | 01 | קומת כיתות 1 | דלת אקוסטית 102 | 109 | 220 | 102 | 0 | פורמייקה פוסטפורמינג | עץ | פח | BW-02A | דלת אקוסטית חד כנפית גמר פורמייקה פוסטפורמינג | פתח נטו 90 ס"מ, דלת אקוסטית 30db |
| נ | 01 | קומת כיתות 1 | דלת אקוסטית 102 | 110 | 220 | 102 | 0 | פורמייקה פוסטפורמינג | עץ | פח | BW-02A | דלת אקוסטית חד כנפית גמר פורמייקה פוסטפורמינג | פתח נטו 90 ס"מ, דלת אקוסטית 30db |
| נ | 01 | קומת כיתות 1 | דלת אקוסטית 92 | 112 | 220 | 92 | 0 | פורמייקה פוסטפורמינג | עץ | פח | BW-02D | דלת אקוסטית חד כנפית גמר פורמייקה פוסטפורמינג | פתח נטו 80 ס"מ, דלת אקוסטית 40db |
| נ | 01 | קומת כיתות 1 | דלת אקוסטית 92 | 113 | 220 | 92 | 0 | פורמייקה פוסטפורמינג | עץ | פח | BW-02D | דלת אקוסטית חד כנפית גמר פורמייקה פוסטפורמינג | פתח נטו 80 ס"מ, דלת אקוסטית 40db |
| נ | 01 | קומת כיתות 1 | דלת אקוסטית 102 | 117 | 220 | 102 | 0 | פורמייקה פוסטפורמינג | עץ | פח | BW-02C | דלת אקוסטית חד כנפית גמר פורמייקה פוסטפורמינג | פתח נטו 90 ס"מ, דלת אקוסטית 35db |
| נ | 01 | קומת כיתות 1 | דלת אקוסטית 102 | 118 | 220 | 102 | 0 | פורמייקה פוסטפורמינג | עץ | פח | BW-02C | דלת אקוסטית חד כנפית גמר פורמייקה פוסטפורמינג | פתח נטו 90 ס"מ, דלת אקוסטית 35db |
| נ | 01 | קומת כיתות 1 | דלת אקוסטית 102 | 119 | 220 | 102 | 0 | פורמייקה פוסטפורמינג | עץ | פח | BW-02C | דלת אקוסטית חד כנפית גמר פורמייקה פוסטפורמינג | פתח נטו 90 ס"מ, דלת אקוסטית 35db |
| נ | 01 | קומת כיתות 1 | דלת אקוסטית 102 | 120 | 220 | 102 | 0 | פורמייקה פוסטפורמינג | עץ | פח | BW-02C | דלת אקוסטית חד כנפית גמר פורמייקה פוסטפורמינג | פתח נטו 90 ס"מ, דלת אקוסטית 35db |
| נ | 01 | קומת כיתות 2 | דלת אקוסטית 122 | 201 | 220 | 122 | 0 | פורמייקה פוסטפורמינג | עץ | פח | BW-02 | דלת אקוסטית חד כנפית גמר פורמייקה פוסטפורמינג | פתח אור 110 ס"מ, דלת אקוסטית 30db |
| נ | 01 | קומת כיתות 2 | דלת אקוסטית 122 | 203 | 220 | 122 | 0 | פורמייקה פוסטפורמינג | עץ | פח | BW-02 | דלת אקוסטית חד כנפית גמר פורמייקה פוסטפורמינג | פתח אור 110 ס"מ, דלת אקוסטית 30db |
| נ | 01 | קומת כיתות 2 | דלת אקוסטית 122 | 205 | 220 | 122 | 0 | פורמייקה פוסטפורמינג | עץ | פח | BW-02 | דלת אקוסטית חד כנפית גמר פורמייקה פוסטפורמינג | פתח אור 110 ס"מ, דלת אקוסטית 30db |
| נ | 01 | קומת כיתות 2 | דלת אקוסטית 122 | 206 | 220 | 122 | 0 | פורמייקה פוסטפורמינג | עץ | פח | BW-02 | דלת אקוסטית חד כנפית גמר פורמייקה פוסטפורמינג | פתח אור 110 ס"מ, דלת אקוסטית 30db |
| נ | 01 | קומת כיתות 2 | דלת אקוסטית 122 | 207 | 220 | 122 | 0 | פורמייקה פוסטפורמינג | עץ | פח | BW-02 | דלת אקוסטית חד כנפית גמר פורמייקה פוסטפורמינג | פתח אור 110 ס"מ, דלת אקוסטית 30db |
| נ | 01 | קומת כיתות 2 | דלת אקוסטית 102 | 210 | 220 | 102 | 0 | פורמייקה פוסטפורמינג | עץ | פח | BW-02A | דלת אקוסטית חד כנפית גמר פורמייקה פוסטפורמינג | פתח נטו 90 ס"מ, דלת אקוסטית 30db |

01: 24

| פריט | מספר פריט | מיקום | סוג | מספר | גובה | רוחב | גובה סף | גמר | כנף | משקוף | ערכת פרזול | תיאור | הערות נוספות |
|---|---|---|---|---|---|---|---|---|---|---|---|---|---|
| נ | 01A | קומת כיתות 1 | דלת אקוסטית 122 עם ידית בהלה | 101 | 220 | 122 | 0 | פורמייקה פוסטפורמינג | עץ | פח | BW-02B | דלת אקוסטית חד כנפית גמר פורמייקה פוסטפורמינג עם ידית בהלה | פתח אור 110 ס"מ, דלת אקוסטית 30db |
| נ | 01A | קומת כיתות 1 | דלת אקוסטית 122 עם ידית בהלה | 102 | 220 | 122 | 0 | פורמייקה פוסטפורמינג | עץ | פח | BW-02B | דלת אקוסטית חד כנפית גמר פורמייקה פוסטפורמינג עם ידית בהלה | פתח אור 110 ס"מ, דלת אקוסטית 30db |
| נ | 01A | קומת כיתות 2 | דלת אקוסטית 122 עם ידית בהלה | 202 | 220 | 122 | 0 | פורמייקה פוסטפורמינג | עץ | פח | BW-02B | דלת אקוסטית חד כנפית גמר פורמייקה פוסטפורמינג עם ידית בהלה | פתח אור 110 ס"מ, דלת אקוסטית 30db |
| נ | 01A | קומת כיתות 2 | דלת אקוסטית 122 עם ידית בהלה | 204 | 220 | 122 | 0 | פורמייקה פוסטפורמינג | עץ | פח | BW-02B | דלת אקוסטית חד כנפית גמר פורמייקה פוסטפורמינג עם ידית בהלה | פתח אור 110 ס"מ, דלת אקוסטית 30db |
| נ | 01A | קומת כיתות 2 | דלת אקוסטית 122 עם ידית בהלה | 208 | 220 | 122 | 0 | פורמייקה פוסטפורמינג | עץ | פח | BW-02B | דלת אקוסטית חד כנפית גמר פורמייקה פוסטפורמינג עם ידית בהלה | פתח אור 110 ס"מ, דלת אקוסטית 30db |

01A: 5

| פריט | מספר פריט | מיקום | סוג | מספר | גובה | רוחב | גובה סף | גמר | כנף | משקוף | ערכת פרזול | תיאור | הערות נוספות |
|---|---|---|---|---|---|---|---|---|---|---|---|---|---|
| מ | 03 | חדר אוכל | דלת 92 | 501 | 220 | 92 | -1 | פח מגלוון צבוע | פח | פח | BM-05 | דלת פח חד כנפית | יציאה לחצר משק, צביעה מתאימה לתנאי חוץ |

03: 1

| פריט | מספר פריט | מיקום | סוג | מספר | גובה | רוחב | גובה סף | גמר | כנף | משקוף | ערכת פרזול | תיאור | הערות נוספות |
|---|---|---|---|---|---|---|---|---|---|---|---|---|---|
| מ | 04 | מרתף | דלת אש 122 | 401 | 220 | 122 | 0 | פח מגלוון צבוע | פח | פח | BM-01 | דלת אש חד כנפית | ד.א. 30/30 |
| מ | 04 | מרתף | דלת אש 122 | 402 | 220 | 122 | 0 | פח מגלוון צבוע | פח | פח | BM-02 | דלת אש חד כנפית | ד.א. 30/30 |
| מ | 04 | מרתף | דלת אש 122 | 403 | 220 | 122 | 0 | פח מגלוון צבוע | פח | פח | BM-01 | דלת אש חד כנפית | ד.א. 30/30 |
| מ | 04 | מרתף | דלת אש 122 | 404 | 220 | 122 | 0 | פח מגלוון צבוע | פח | פח | BM-03 | דלת אש חד כנפית | ד.א. 30/30 |
| מ | 04 | חדר אוכל | דלת אש 80 נטו | 502 | 220 | 92 | -1 | פח מגלוון צבוע | פח | נירוסטה | BM-07 | דלת אש חד כנפית | ד.א. 30/30 |
| מ | 04 | חדר אוכל | דלת אש 80 נטו | 503 | 220 | 92 | 0 | פח מגלוון צבוע | פח | נירוסטה | BM-09 | דלת אש חד כנפית | ד.א. 30/30 |
| מ | 04 | חדר אוכל | דלת אש 90 נטו | 504 | 220 | 102 | -1 | פח מגלוון צבוע | פח | פח | BM-09 | דלת אש חד כנפית | ד.א. 30/30 |
| מ | 04 | חדר אוכל | דלת אש 80 נטו | 505 | 220 | 92 | -1 | פח מגלוון צבוע | פח | נירוסטה | BM-09 | דלת אש חד כנפית | ד.א. 30/30 |
| מ | 04 | חדר אוכל | דלת אש 80 נטו | 506 | 220 | 92 | -1 | פח מגלוון צבוע | פח | נירוסטה | BM-09 | דלת אש חד כנפית | ד.א. 30/30 |
| מ | 04 | קומת גלריה | דלת אש 100 | 601 | 220 | 100 | 0 | פח מגלוון צבוע | פח | פח | BM-03 | דלת אש חד כנפית | ד.א. 30/30 |
| מ | 04 | קומת גלריה | דלת אש נמוכה 100/120 | 603 | 120 | 100 | 100 | פח מגלוון צבוע | פח | פח | BM-15n | דלת אש חד כנפית | ד.א. 30/30 |

04: 11

### קבוצה BW-01

| אלמנט | יצרן | פריט | גמר | כמות |
|---|---|---|---|---|
| צירי ספר | IVES | 3CB1 41/2" X 4" | US32D | 3 |
| מנעול | HAGER | 3800U-55P | US32D | 1 |
| ידיות | NORMBAU | EST.ZG.51.8/40 PZ | US32D | 1 |
| סוגר הידראולי סמוי | LCN | 3133H | 689 | 1 |
| מעצור רצפה | HAGER | 259F | US26D | 1 |
| צילינדר | / | מאסטר - לפי בית ברל | / | 1 |

צילינדר סופי כולל החלפה (עבודה)

### קבוצה BW-01A

| אלמנט | יצרן | פריט | גמר | כמות |
|---|---|---|---|---|
| צירי ספר | IVES | 3CB1 41/2" X 4" | US32D | 3 |
| מנעול | HAGER | 3800U-55P | US32D | 1 |
| ידיות | NORMBAU | EST.ZG.51.8/40 PZ | US32D | 1 |
| סוגר הידראולי סמוי | LCN | 4040XP-P-H | 689 | 1 |
| מעצור רצפה | HAGER | 259F | US26D | 1 |
| סף אקוסטי אוטומטי | ZERO | 369AA | ALUM | 1 |
| צילינדר | / | מאסטר - לפי בית ברל | / | 1 |

צילינדר סופי כולל החלפה (עבודה)
צילינדר אקוסטי
30dB

### קבוצה BW-01An

| אלמנט | יצרן | פריט | גמר | כמות |
|---|---|---|---|---|
| צירי ספר | / | ע"י יצרן הדלת | US32D | 3 |
| מנעול | / | ע"י יצרן הדלת | US32D | 1 |
| זוג ידיות | NORMBAU | EST.ZG.51.8/40 PZ | US32D | 1 |
| סוגר הידראולי סמוי | LCN | 4040XP-P-H with bummer | 689 | 1 |
| מעצור רצפה | HAGER | 259F | US26D | 1 |
| סף אקוסטי אוטומטי | / | ע"י יצרן הדלת | ALUM | 1 |
| צילינדר | / | מאסטר - לפי בית ברל | / | 1 |

צילינדר סופי כולל החלפה (עבודה)
צילינדר אקוסטי
30dB

### קבוצה BW-02

| אלמנט | יצרן | פריט | גמר | כמות |
|---|---|---|---|---|
| צירי ספר | / | ע"י יצרן הדלת | US32D | 4 |
| מנעול | / | ע"י יצרן הדלת | US32D | 1 |
| ידיות | NORMBAU | EST.ZG.51.8/40 PZ | US32D | 1 |
| סוגר הידראולי | LCN | 4040XP-T-H WqBUMBER | 689 | 1 |
| סף אקוסטי אוטומטי | / | ע"י יצרן הדלת | ALUM | 1 |
| צילינדר | / | מאסטר - לפי בית ברל | / | 1 |

צילינדר סופי כולל החלפה (עבודה)
צילינדר אקוסטי
30dB

### קבוצה BW-02A

| אלמנט | יצרן | פריט | גמר | כמות |
|---|---|---|---|---|
| צירי ספר | / | ע"י יצרן הדלת | US32D | 3 |
| מנעול | / | ע"י יצרן הדלת | US32D | 1 |
| ידיות | NORMBAU | EST.ZG.51.8/40 PZ | US32D | 1 |
| סוגר הידראולי | LCN | 4040XP-T-H W/BUMBER | 689 | 1 |
| סף אקוסטי אוטומטי | / | ע"י יצרן הדלת | ALUM | 1 |
| צילינדר | / | מאסטר - לפי בית ברל | / | 1 |

צילינדר סופי כולל החלפה (עבודה)
צילינדר אקוסטי
30dB

### קבוצה BW-02B

| אלמנט | יצרן | פריט | גמר | כמות |
|---|---|---|---|---|
| צירי ספר | / | ע"י יצרן הדלת | US32D | 4 |
| מנעול | / | ע"י יצרן הדלת | US32D | 1 |
| ידית בהלה | / | PUSH PAD | נירוסטה מט | 1 |
| ידיות חיצוניות | NORMBAU | EST.ZG.51.8/40 PZ | US32D | 1 |
| סוגר הידראולי | LCN | 4040XP-T-H W/BUMBER | 689 | 1 |
| סף אקוסטי אוטומטי | / | ע"י יצרן הדלת | ALUM | 1 |
| צילינדר | / | מאסטר - לפי בית ברל | / | 1 |

צילינדר סופי כולל החלפה (עבודה)
צילינדר אקוסטי
30dB

### קבוצה BW-02C

| אלמנט | יצרן | פריט | גמר | כמות |
|---|---|---|---|---|
| צירי ספר | / | ע"י יצרן הדלת | US32D | 3 |
| מנעול | / | ע"י יצרן הדלת | US32D | 1 |
| זוג ידיות | NORMBAU | EST.ZG 51.8/40 PZ | US32D | 1 |
| סוגר הידראולי | LCN | 4040XP-T-H W/BUMBER | 689 | 1 |
| סף אקוסטי אוטומטי | / | ע"י יצרן הדלת | ALUM | 1 |
| צילינדר | / | מאסטר - לפי בית ברל | / | 1 |

צילינדר סופי כולל החלפה (עבודה)
צילינדר אקוסטי
35dB

### קבוצה BW-02D

| אלמנט | יצרן | פריט | גמר | כמות |
|---|---|---|---|---|
| צירי ספר | / | ע"י יצרן הדלת | US32D | 3 |
| מנעול | / | ע"י יצרן הדלת | US32D | 1 |
| זוג ידיות | NORMBAU | EST.ZG 51.8/40 PZ | US32D | 1 |
| סוגר הידראולי | LCN | 4040XP-T-H W/BUMBER | 689 | 1 |
| סף אקוסטי אוטומטי | / | ע"י יצרן הדלת | ALUM | 1 |
| צילינדר | / | מאסטר - לפי בית ברל | / | 1 |

צילינדר סופי כולל החלפה (עבודה)
צילינדר אקוסטי
40dB

### קבוצה BM-01

| אלמנט | יצרן | פריט | גמר | כמות |
|---|---|---|---|---|
| צירי ספר | ע"י יצרן הדלת | 4 1/2" X 4" | US32D | 3 |
| מנעול | ISEO | 214110654 | US32D | 1 |
| זוג ידיות | ECO | WSG K-165 SHORT PLATE DD-PZ | US32D | 1 |
| סוגר הידראולי | ECO | TS20 | ALUM | 1 |
| סף אקוסטי | / | ע"י יצרן הדלת | ALUM | 1 |
| מעצור קיר | HAGER | 255S | US26D | 1 |
| צילינדר | / | מאסטר - לפי בית ברל | / | 1 |

צילינדר סופי כולל החלפה (עבודה)
צילינדר אקוסטי
30dB

### קבוצה BM-02

| אלמנט | יצרן | פריט | גמר | כמות |
|---|---|---|---|---|
| צירי ספר | ע"י יצרן הדלת | 4 1/2" X 4" | US32D | 3 |
| מנעול | ISEO | 214110654 | US32D | 1 |
| זוג ידיות | ECO | DD110-U SHORT PLATE | US32D | 1 |
| סוגר הידראולי | ECO | TS20 | ALUM | 1 |
| צילינדר | / | ללא צילינדר | / | / |

### קבוצה BM-03

| אלמנט | יצרן | פריט | גמר | כמות |
|---|---|---|---|---|
| צירי ספר | ע"י יצרן הדלת | 4 1/2" X 4" | US32D | 3 |
| מנעול | ASSA-ABLOY | EL160 | US32D | 1 |
| זוג ידיות | ECO | WSG K-165 SHORT PLATE DD-PZ | US32D | 1 |
| סוגר הידראולי | ECO | TS20 | ALUM | 1 |
| סף אקוסטי | / | ע"י יצרן הדלת | ALUM | 1 |
| מעצור קיר | HAGER | 255S | US26D | 1 |
| צילינדר | / | מאסטר - לפי בית ברל | / | 1 |

צילינדר סופי כולל החלפה (עבודה)
צילינדר אקוסטי
35dB

### קבוצה BM-05

| אלמנט | יצרן | פריט | גמר | כמות |
|---|---|---|---|---|
| צירי ספר | ע"י יצרן הדלת | 4 1/2" X 4" - NRP | US32D | 4 |
| מנעול | ISEO | 2140654 | US32D | 1 |
| זוג ידיות | ECO | WSG K-165 SHORT PLATE DD-PZ | US32D | 1 |
| מגן ידיות | HAGER | 375D | US32D | 1 |
| פלטה מגן | ע"י יצרן הדלת | גובה 80 ס"מ רוחב לפי דלת | ALUM | 1 |
| סוגר הידראולי | LCN | 4040XP-CUSH SPRING and HOLD | 689 | 1 |
| צילינדר | / | מאסטר - לפי בית ברל | / | 1 |

צילינדר סופי כולל החלפה (עבודה)

### קבוצה BM-07

| אלמנט | יצרן | פריט | גמר | כמות |
|---|---|---|---|---|
| צירי ספר | ע"י יצרן הדלת | 4 1/2" X 4" | US32D | 3 |
| מנעול | ASSA-ABLOY | EL160 | US32D | 1 |
| זוג ידיות | ECO | WSG K-165 SHORT PLATE DD-PZ | US32D | 1 |
| מעצור קיר | HAGER | 255S | US26D | 1 |
| צילינדר | / | מאסטר - לפי בית ברל | / | 1 |

צילינדר סופי כולל החלפה (עבודה)

### קבוצה BM-09

| אלמנט | יצרן | פריט | גמר | כמות |
|---|---|---|---|---|
| צירי ספר | ע"י יצרן הדלת | 4 1/2" X 4" | US32D | 3 |
| מנעול | ISEO | 214110654 | US32D | 1 |
| זוג ידיות | ECO | D110-U SHORT PLATE-PZ | US32D | 1 |
| סוגר הידראולי | LCN | 1461P | 689 | 1 |
| מעצור קיר | HAGER | 255S | US26D | 1 |
| צילינדר | / | מאסטר - לפי בית ברל | / | 1 |

צילינדר סופי כולל החלפה (עבודה)

### קבוצה BM-15n

| אלמנט | יצרן | פריט | גמר | כמות |
|---|---|---|---|---|
| צירי ספר | ע"י יצרן הדלת | 4 1/2" X 4" | US32D | 2 |
| מנעול | ASSA-ABLOY | EL160 | US32D | 1 |
| זוג ידיות | ECO | WSG K-165 SHORT PLATE DD-PZ | US32D | 1 |
| סוגר הידראולי | ECO | TS20 | ALUM | 1 |
| מעצור קיר | HAGER | 255S | US26D | 1 |
| צילינדר | / | מאסטר - בית ברל | / | 1 |

צילינדר סופי כולל החלפה (עבודה)

### קבוצה BW-05

| אלמנט | יצרן | פריט | גמר | כמות |
|---|---|---|---|---|
| צירי ספר | IVES | 3CB1 4 1/2" X 4" | US32D | 3 |
| מנעול | HAGER | 3800U-55S | US32D | 1 |
| זוג ידיות | NORMBAU | EST.ZG 51.8/40 PZ | US32D | 1 |
| מגן ידית | HAGER | 375D | US32D | 1 |
| מעצור קיר | HAGER | 255S | US26D | 1 |
| צילינדר | / | מאסטר - לפי בית ברל | / | 1 |

צילינדר סופי כולל החלפה (עבודה)

# מבנה ג'נרי

**מכללת בית ברל**

קנ"מ: 1 : 25

**רשימת דלתות**

מס' גליון A-801
תאריך 15.01.2020
מהדורה

**לא לביצוע עד לקבלת היתר בניה מהרשויות המוסמכות!**

עיון | מכרז | ביצוע


עדה כרמי-מלמד אדריכלים
רחוב קפלן 17 תל-אביב 64734
טל. 03-6912112/3 פקס. 03-6912108



24/02/2020 14:29:24
BIM 360://Beit-Berel/GEN-01-A.rvt