המבצע אחראי לבדיקת התוכניות ולהתאמתן במקום! על המבצע לבקר כל המידות ועל כל טעות או אי התאמה עליו להודיע למתכנן.

אין לקבוע מידות ע"י מדידה בשרטוט.

מהנדס ו\ או יועץ אשר שמו רשום מעל שם האדריכל בתכנית זו, נושא לבדו באחריות המקצועית החוקית לתוכנית.
אין לעשות כל שימוש בתכנית, או ברעיונות הגלומים בה ללא אישור בכתב מאת האדריכל.

מנהל הפרויקט						
קונסטרוקטור						
אינסטלציה						
חשמל						
תנועה						
בטיחות						
נגישות						
איטום						
אקוסטיקה						
בנייה ירוקה						
מעליות						
קבלן						

הערות

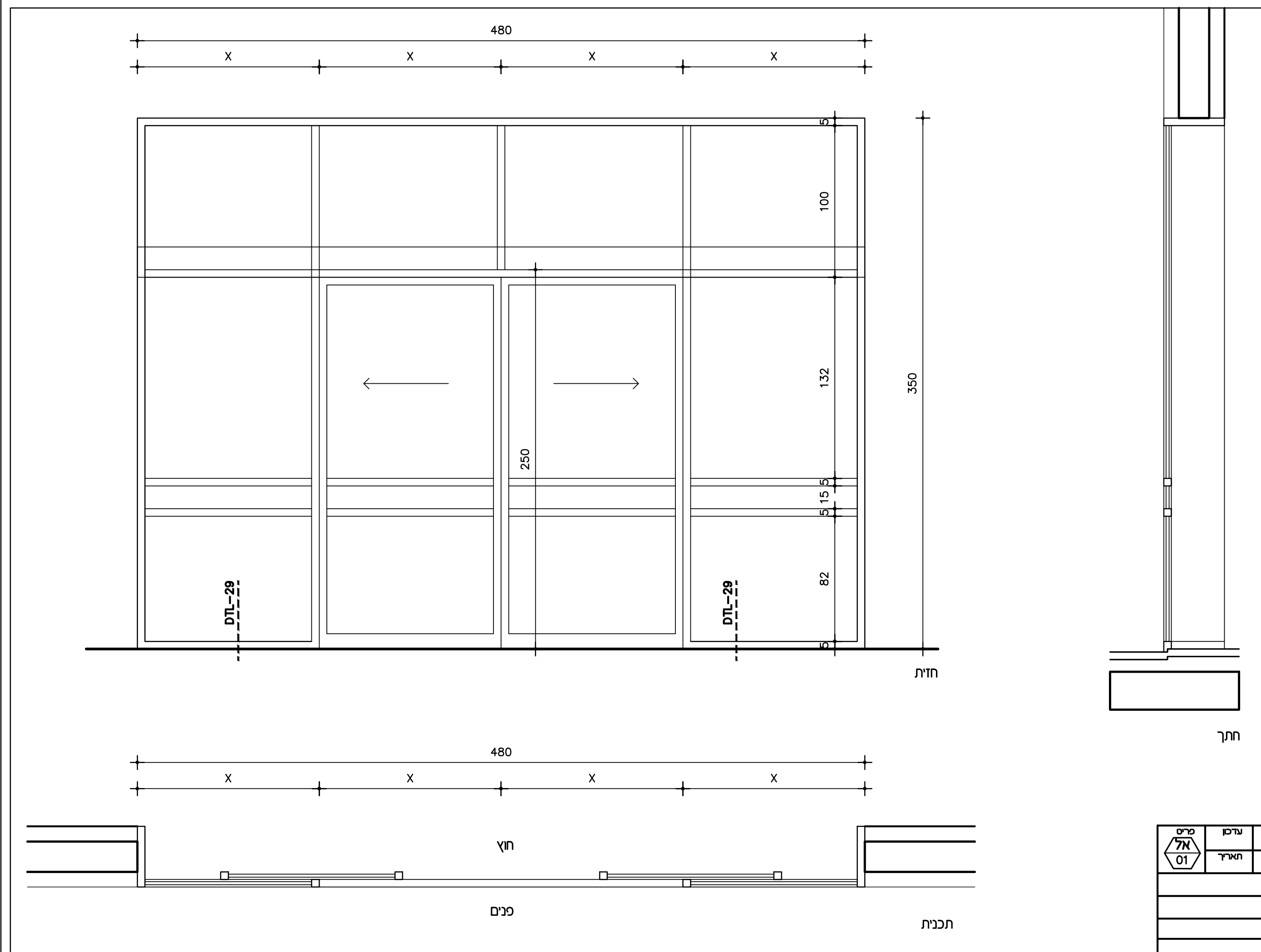
480
x
350
100
132
250
82
15
DTL-29
חזית
חתך
פנים
חוץ
תכנית

תאור	480 X 350	מידות	עדכון	פריט אל 01
	וטרינת כניסה עם דלת הזזה קורסת	קנ"מ 1:25	תאריך	
כמות	1			
מיקום	כניסה ראשית קומת קרקע			
זיגוג	זכוכית בידודית לפי מפרט			
פירזול	לבחירת אדריכל לפי מפרט (קבוצת פרזול AL-01)			
גמר				
הערות	ה תקנה במישור חיפוי גבס פנימי			

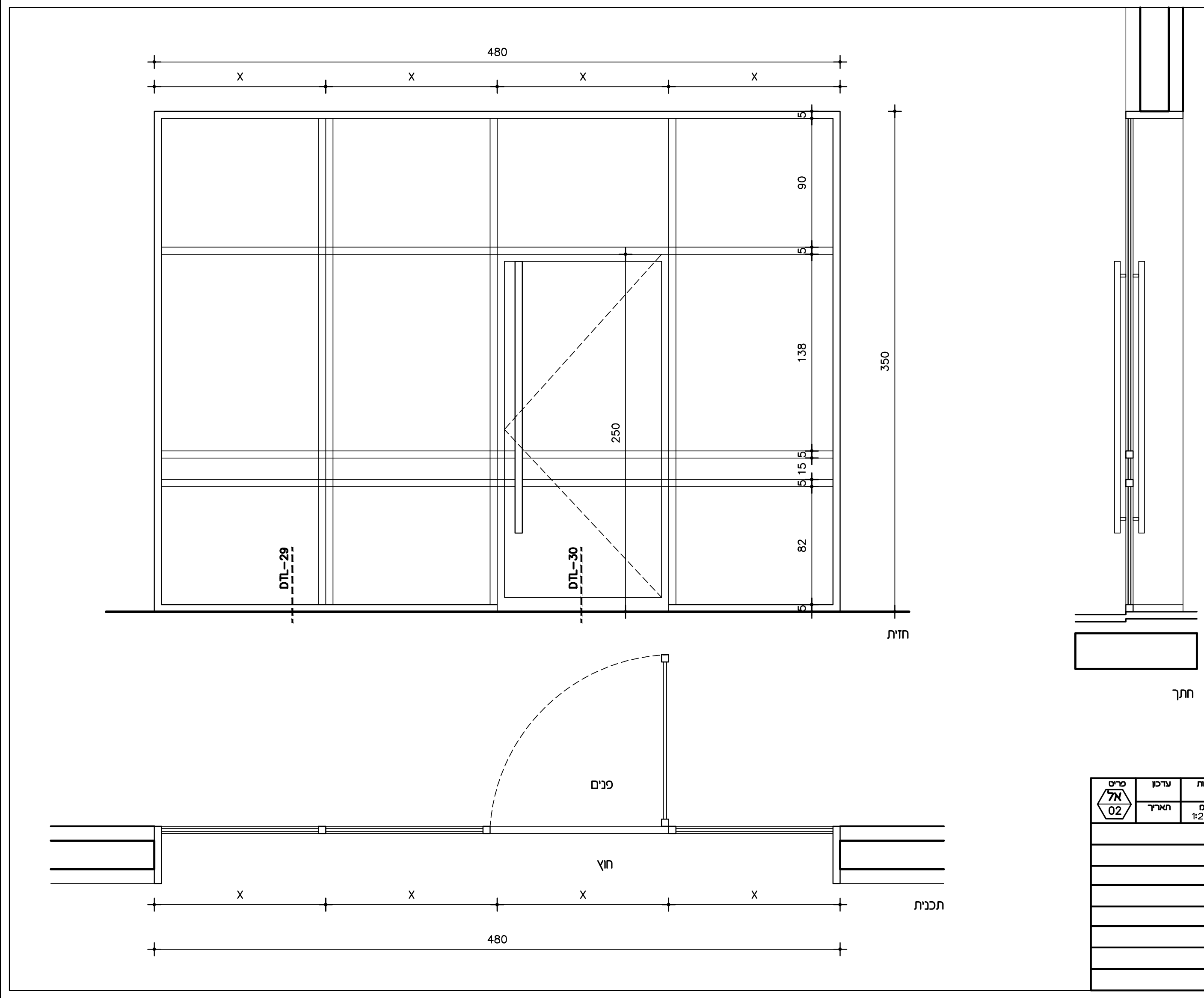
480
x
350
90
138
250
82
15
DTL-29
DTL-30
חזית
חתך
פנים
חוץ
תכנית

תאור	480 X 350	מידות	עדכון	פריט אל 02
	וטרינת יציאה למרפסת עם דלת חד כנפית	קנ"מ 1:25	תאריך	
כמות	1			
מיקום	מרפסת קומה ראשונה			
זיגוג	זכוכית בידודית לפי מפרט			
פירזול	לבחירת אדריכל לפי מפרט (קבוצת פרזול AL-03)			
גמר				
הערות	התקנה במישור חיפוי גבס פנימי			

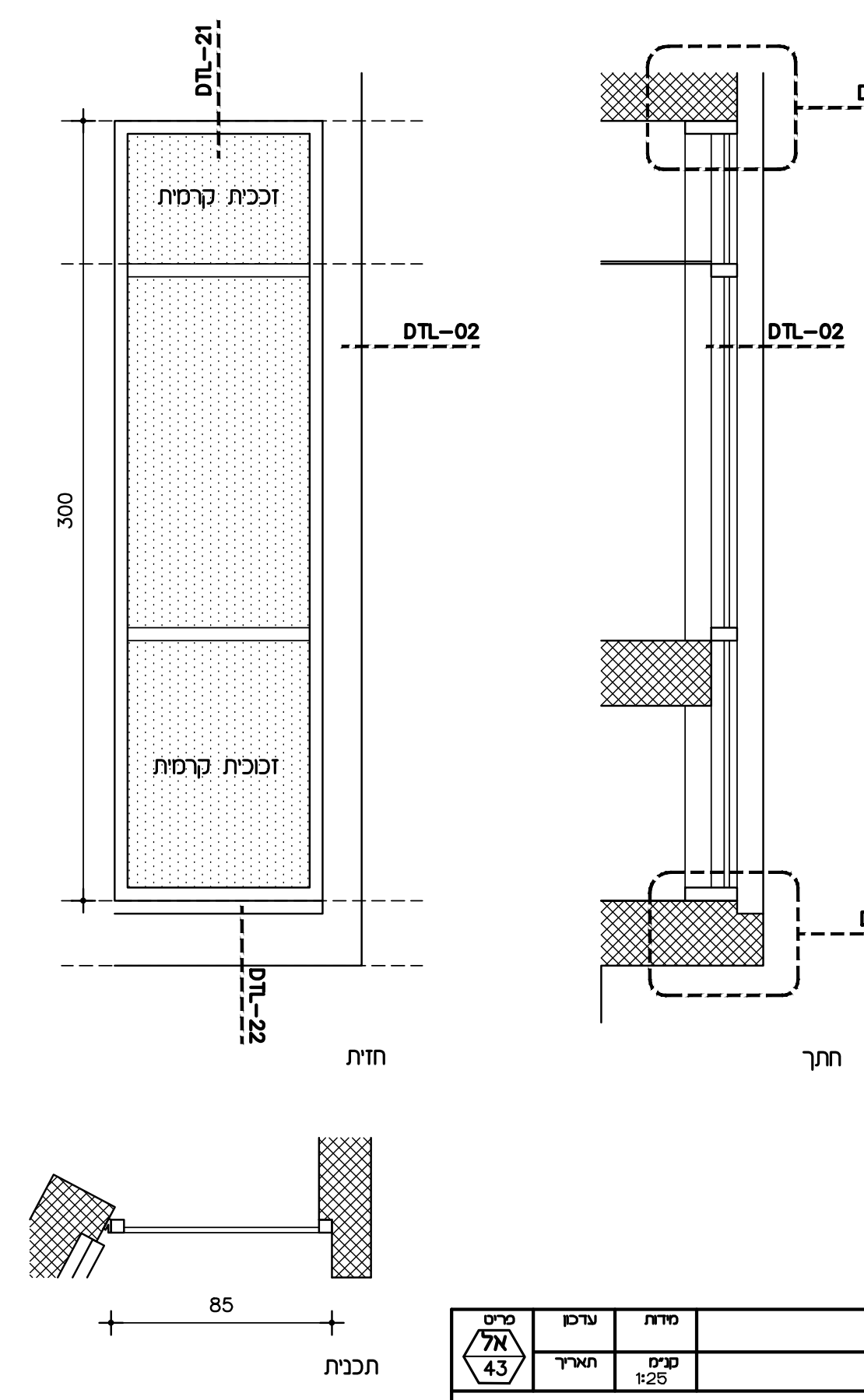
DTL-21
DTL-02
DTL-22
300
זכוכית קרמית
85
חזית
חתך
תכנית

תאור	300 X 85	מידות	עדכון	פריט אל 43
	חלון אנכי ללא פתיחה	קנ"מ 1:25	תאריך	
כמות	1			
מיקום	חזית מערבית חדר אשפה			
זיגוג	זכוכית בידודית לפי מפרט			
פירזול	לבחירת אדריכל לפי מפרט			
גמר				
הערות	התקנה ועיגון בהתאם להנחיו תקונסט׳.			

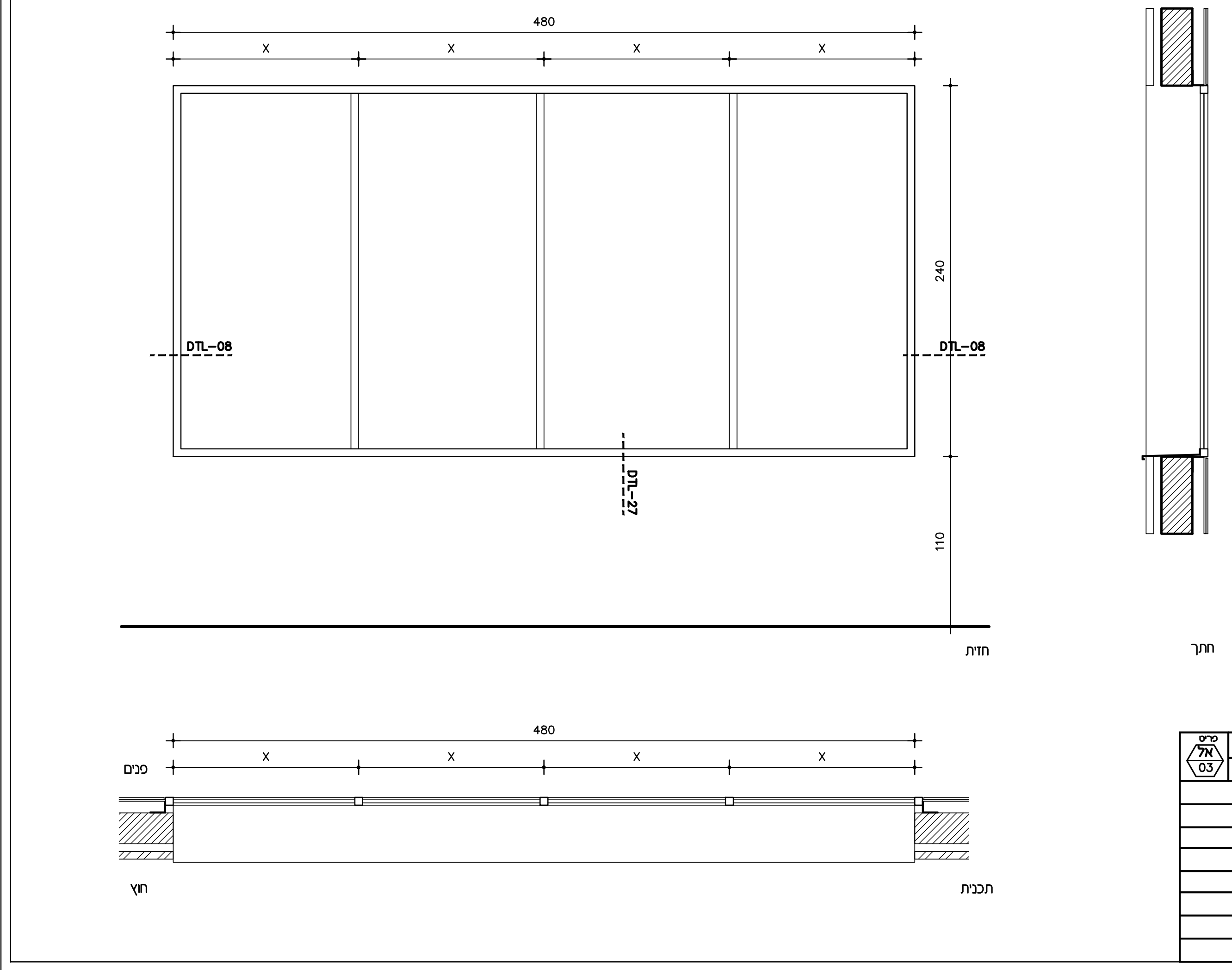
480
x
240
110
DTL-08
DTL-27
חזית
חתך
פנים
חוץ
תכנית

תאור	480 X 240	מידות	עדכון	פריט אל 03
	חלון במבואה קומתית	קנ"מ 1:25	תאריך	
כמות	1			
מיקום	מבואה קומתית קומה 02			
זיגוג	זכוכית בידודית לפי מפרט			
פירזול	לבחירת אדריכל לפי מפרט			
גמר				
הערות	התקנה במישור חיפוי גבס פנימי			

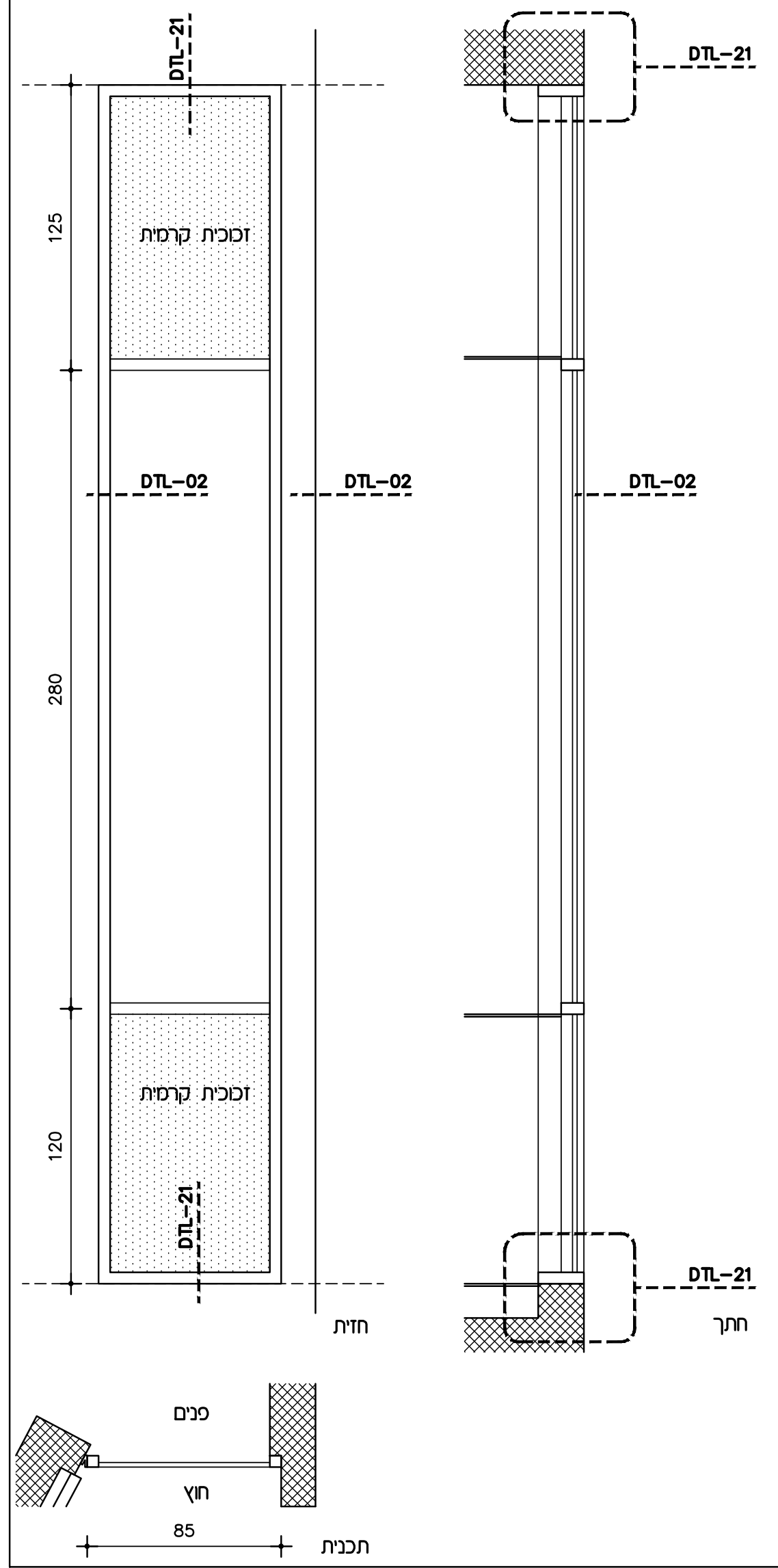
DTL-21
DTL-02
125
280
120
זכוכית קרמית
85
חזית
חתך
פנים
חוץ
תכנית

תאור	355 X 85	מידות	עדכון	פריט אל 41
	חלון אנכי לא נפתח	קנ"מ 1:25	תאריך	
כמות	6			
מיקום	חזית מערבית קומה 01			
זיגוג	זכוכית בידודית לפי מפרט			
פירזול	לבחירת אדריכל לפי מפרט			
גמר				
הערות	התקנה ועיגון בהתאם להנחיו תקונסט׳.			

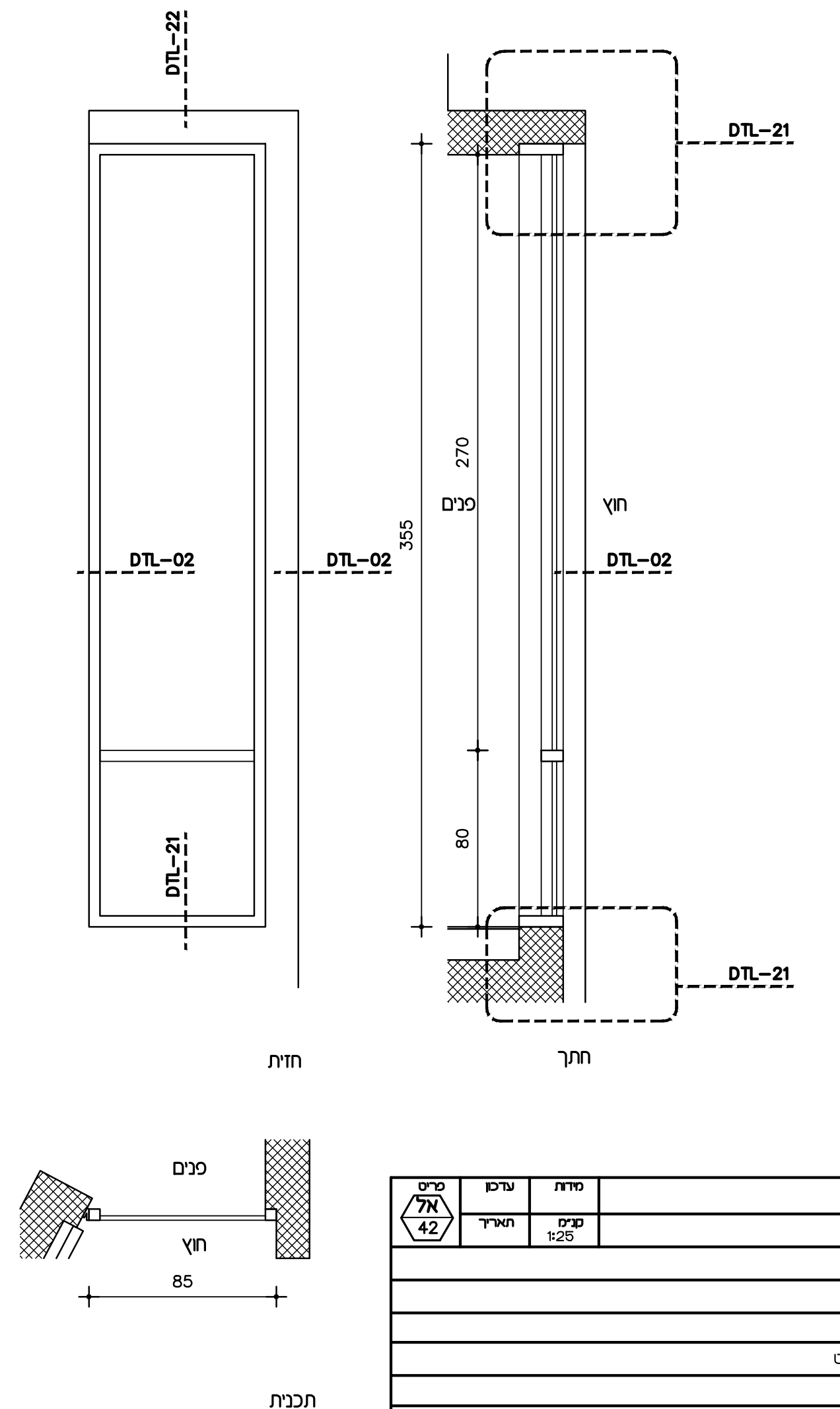
DTL-22
DTL-21
DTL-02
355
270
80
פנים
חוץ
85
חזית
חתך
תכנית

תאור	355 X 85	מידות	עדכון	פריט אל 42
	חלון אנכי לא נפתח	קנ"מ 1:25	תאריך	
כמות	6			
מיקום	חזית מערבית קומה 02			
זיגוג	זכוכית בידודית לפי מפרט			
פירזול	לבחירת אדריכל לפי מפרט			
גמר				
הערות	התקנה ועיגון בהתאם להנחיו תקונסט׳.			

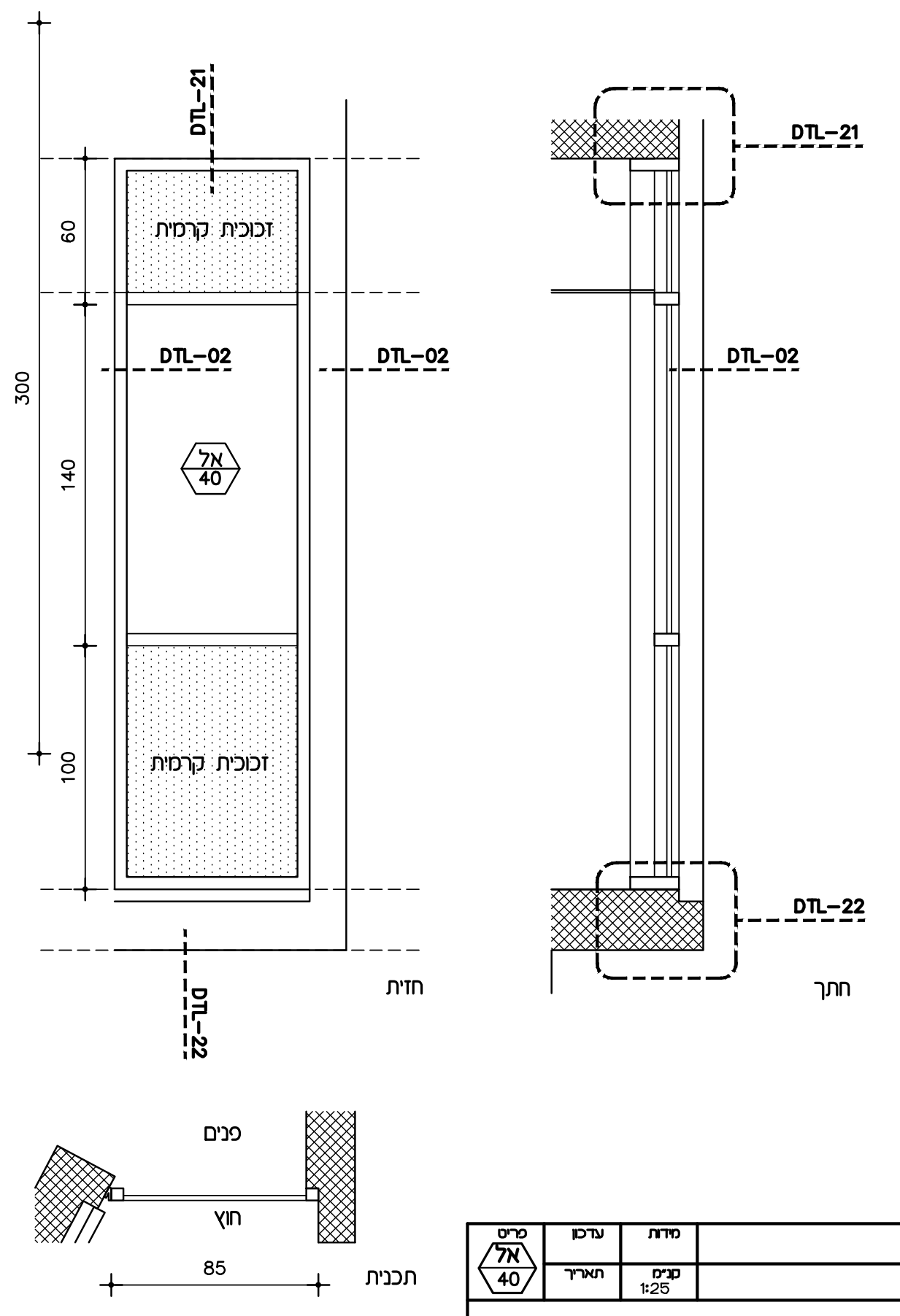
DTL-21
DTL-02
DTL-22
300
60
140
100
זכוכית קרמית
אל 40
85
פנים
חוץ
חזית
חתך
תכנית

תאור	300 X 85	מידות	עדכון	פריט אל 40
	חלון אנכי ללא פתיחה	קנ"מ 1:25	תאריך	
כמות	6			
מיקום	חזית מערבית קומת קרקע			
זיגוג	זכוכית בידודית לפי מפרט			
פירזול	לבחירת אדריכל לפי מפרט			
גמר				
הערות	התקנה ועיגון בהתאם להנחיו תקונסט׳.			

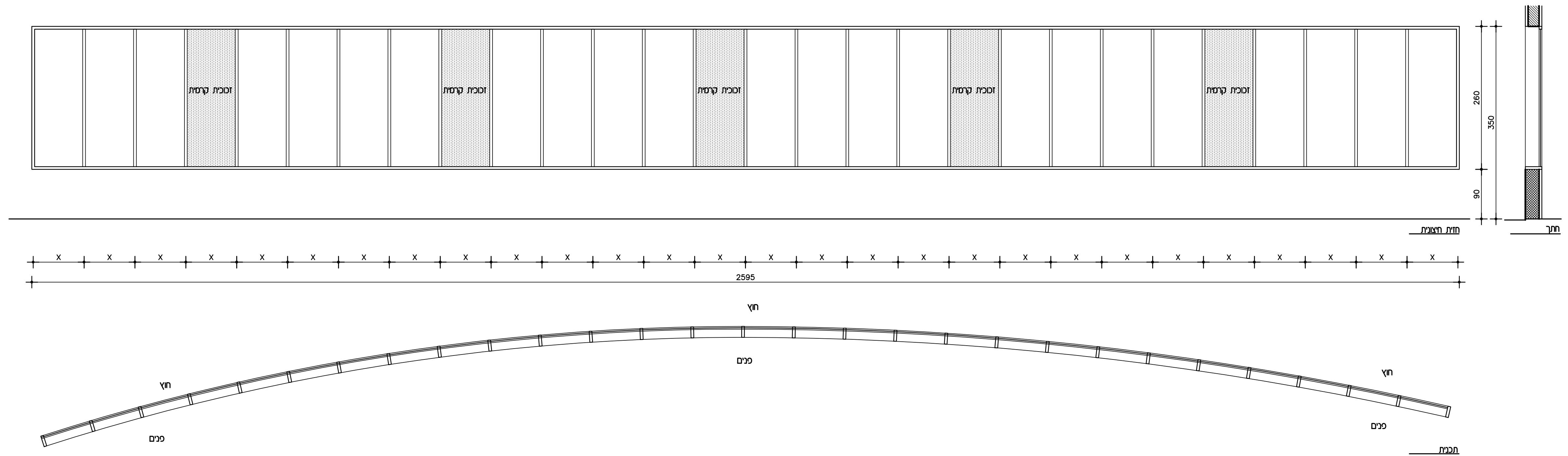
זכוכית קרמית
260
350
90
חזית מוצגת
חתך
x
2595
חוץ
פנים
תכנית

תאור	2995 X 575	מידות	עדכון	פריט אל 60
	חלון סרט ללא פתיחה	קנ"מ 1:25	תאריך	
כמות	1			
מיקום	חזית צפונית קומת קרקע			
זיגוג	זכוכית בידודית לפי מפרט			
פירזול	לבחירת אדריכל לפי מפרט			
גמר				
הערות	התקנה ועיגון בהתאם להנחיו תקונסט׳.			

מבנה ג'נרי

מכללת בית ברל

קנ"מ:

רשימת אלומיניום
פריטים 01,02,03,40
41,42,43,60

מס' גליון A-901
תאריך 15/01/2020
מהדורה △

לא לביצוע עד לקבלת היתר בניה מהרשויות המוסמכות!

ביצוע ○ מכרז ● עיון ○

עדה כרמי-מלמד אדריכלים
רחוב קפלן 17 תל-אביב 64734
טל. 03-6912112/3 פקס. 03-6912108

11:08:06 06/01/2020

BIM ://360Beit-Berel/GEN-01-A.rvt