המבצע אחראי לבדיקת התוכניות ולהתאמתן במקום! על המבצע לבקר כל המידות ועל כל טעות או אי התאמה עליו להודיע למתכנן.

אין לקבוע מידות ע"י מדידה בשרטוט.

מהנדס ו\ או יועץ אשר שמו רשום מעל שם האדריכל בתכנית זו, נושא לבדו באחריות המקצועית החוקית לתוכנית.
אין לעשות כל שימוש בתכנית, או ברעיונות הגלומים בה ללא אישור בכתב מאת האדריכל.

מנהל הפרויקט					
קונסטרוקטור					
אינסטלציה					
חשמל					
תנועה					
בטיחות					
נגישות					
איטום					
אקוסטיקה					
בנייה ירוקה					
מעליות					
קבלן					

הערות

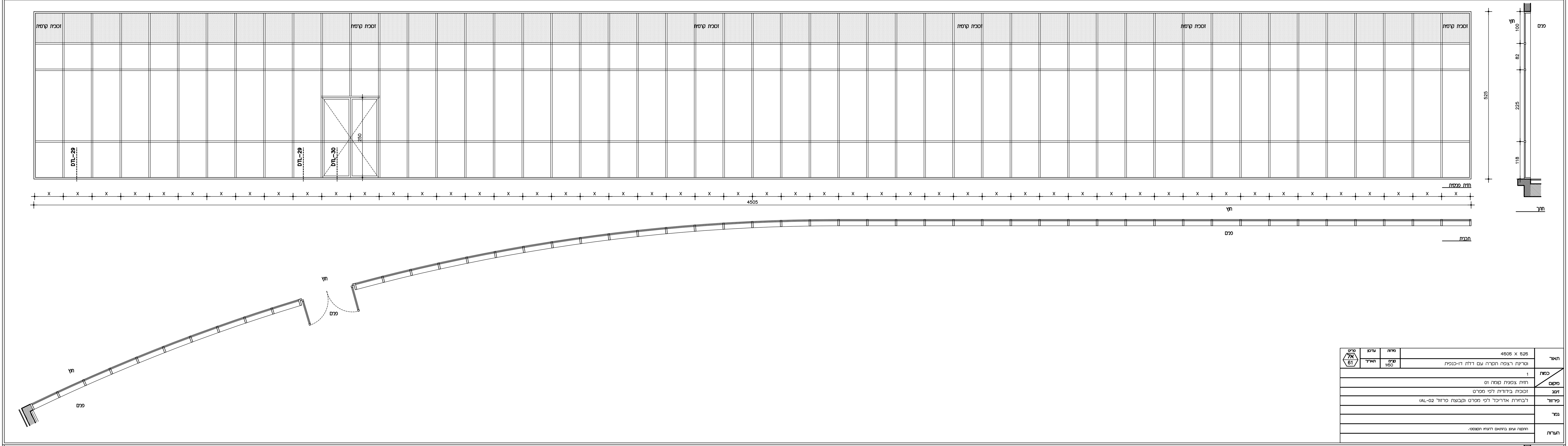

תאור	4505 X 525 וטרינת רצפה תקרה עם דלת דו-כנפית	מידות קנ"מ 1:50	עדכון תאריך	פריט אל 61
כמות	1			
מיקום	חזית צפונית קומה 01			
זיגוג	זכוכית בידודית לפי מפרט			
פירזול	לבחירת אדריכל לפי מפרט (קבוצת פרזול AL-02)			
גמר				
הערות	התקנה ועיגון בהתאם להנחיו תקונסט.			

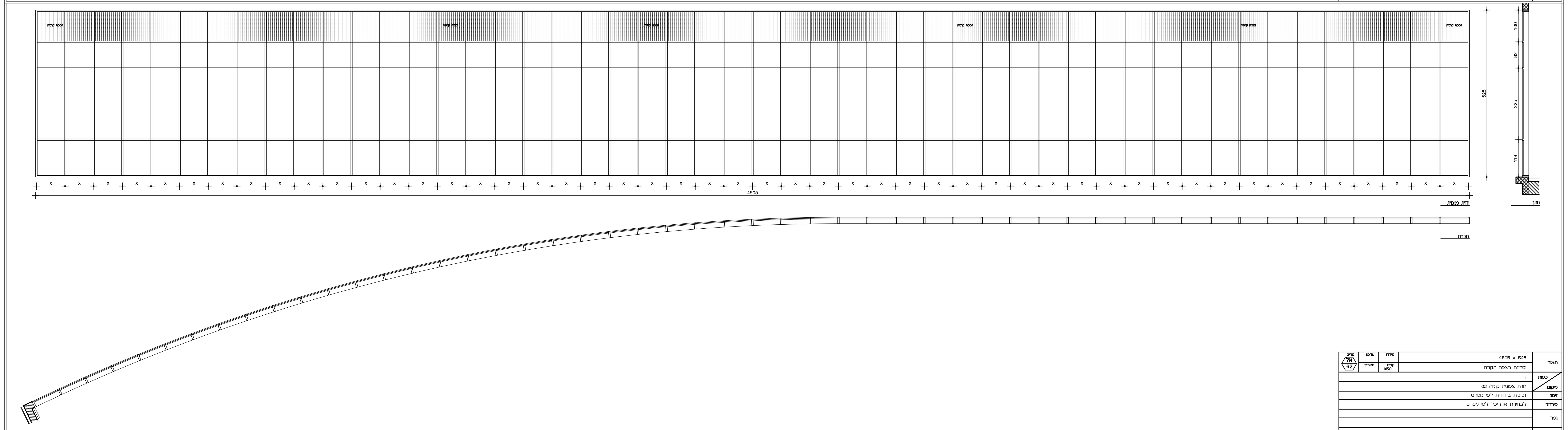

תאור	4505 X 525 וטרינת רצפה תקרה	מידות קנ"מ 1:50	עדכון תאריך	פריט אל 62
כמות	1			
מיקום	חזית צפונית קומה 02			
זיגוג	זכוכית בידודית לפי מפרט			
פירזול	לבחירת אדריכל לפי מפרט			
גמר				
הערות	התקנה ועיגון בהתאם להנחיו תקונסט.			

מבנה ג'נרי

מכללת בית ברל

קנ"מ:

רשימת אלומיניום
פריטים: 61,62,71,72,08

מס' גליון A-902

תאריך 15/01/2020

מהדורה

לא לביצוע עד לקבלת היתר בניה מהרשויות המוסמכות!

ביצוע | מכרז | עיון

עדה כרמי-מלמד אדריכלים
רחוב קפלן 17 תל-אביב 64734
טל. 03-6912112/3 פקס. 03-6912108

11:08:06 06/01/2020

BIM ://360Beit-Berel/GEN-01-A.rvt

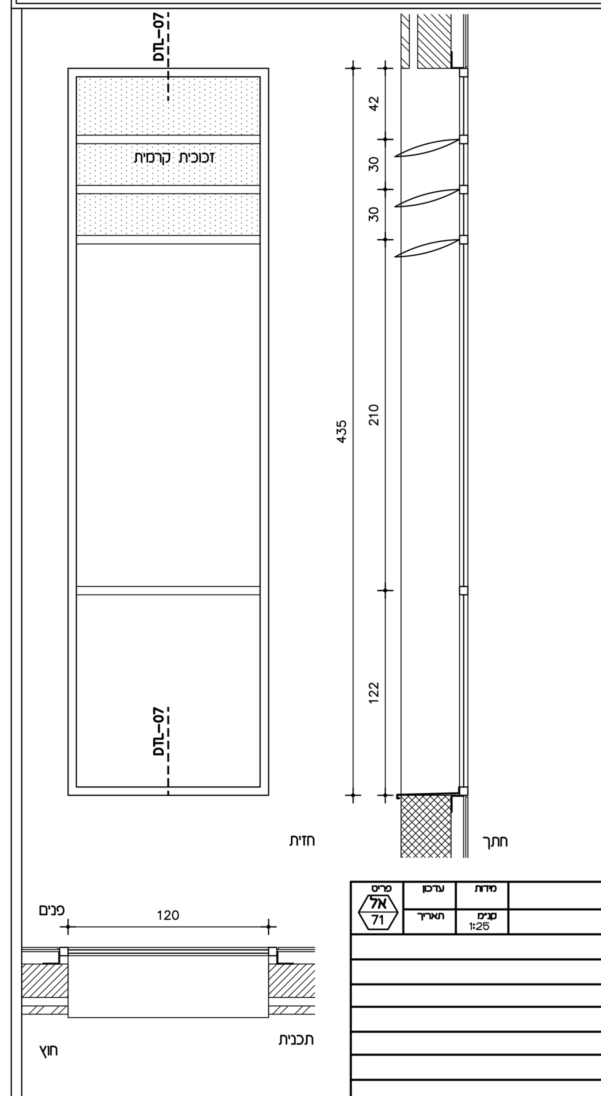

תאור	435 X 120 חלון אנכי, ללא פתיחה, עם רפפות	מידות קנ"מ 1:25	עדכון תאריך	פריט אל 71
כמות	16			
מיקום	חזית דרומית			
זיגוג	זכוכית בידודית לפי מפרט			
פירזול	לבחירת אדריכל לפי מפרט			
גמר				
הערות	התקנה ועיגון בהתאם להנחיו תקונסט.			

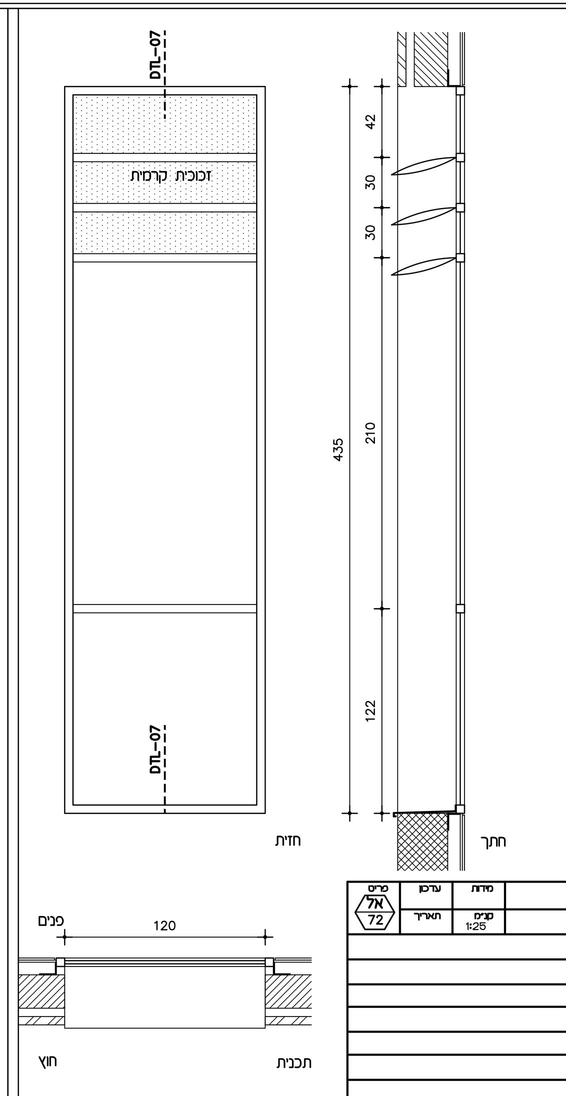

תאור	435 X 120 חלון אש אנכי, ללא פתיחה, עם רפפות	מידות קנ"מ 1:25	עדכון תאריך	פריט אל 72
כמות	2			
מיקום	חזית דרומית			
זיגוג	זכוכית בידודית לפי מפרט			
פירזול	לבחירת אדריכל לפי מפרט			
גמר				
הערות	התקנה ועיגון בהתאם להנחיו תקונסט.			

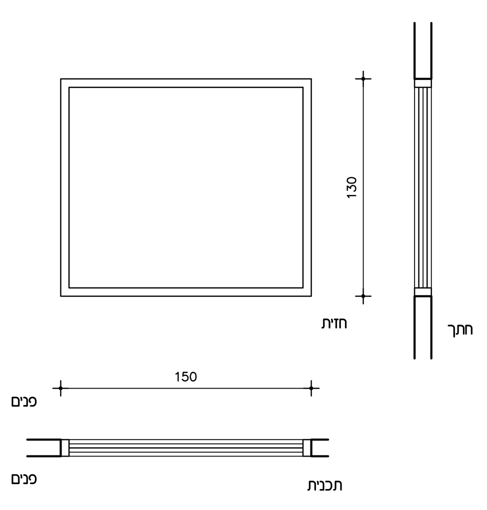

תאור	130 X 150 חלון פנים קבוע	מידות קנ"מ 1:25	עדכון תאריך	פריט אל 08
כמות	1			
מיקום	משרד מנהלת מחלקת סימולציה			
זיגוג	זכוכית בידודית לפי מפרט			
פירזול	לבחירת אדריכל לפי מפרט			
גמר				
הערות	התקנה ועיגון בהתאם להנחיו תקונסט.			